Instrukcję należy zachować do wykorzystania w przyszłości

Oryginalna instrukcja

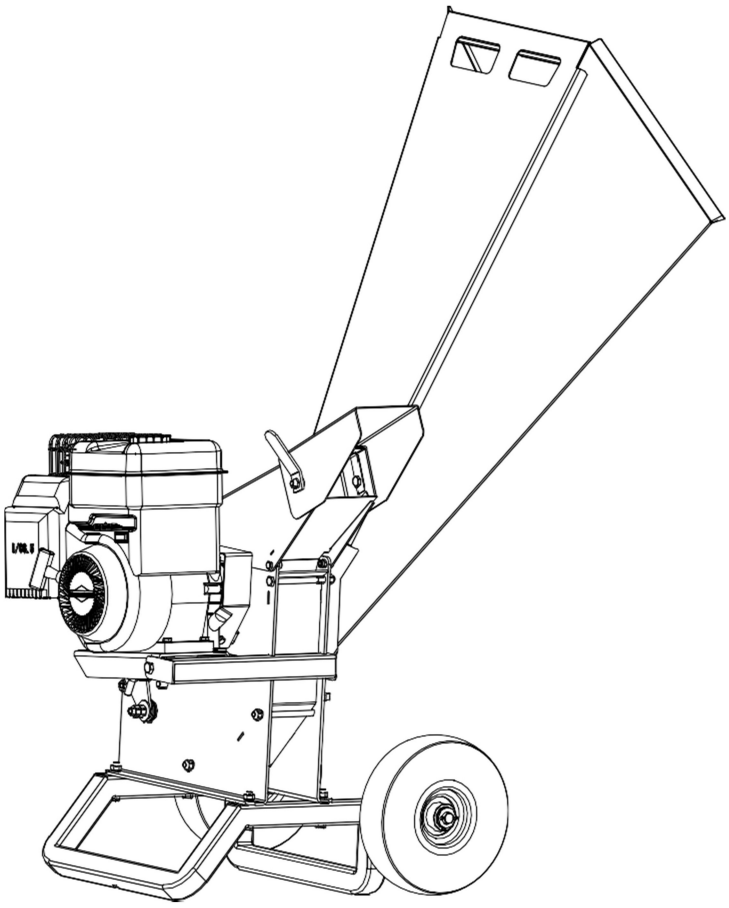

RĘBARKA DO DREWNA

Instrukcja operatora

NUMER MODELU: 36070

NUMER SERYJNY:

Numer modelu i numer seryjny można znaleźć na głównej etykiecie.
Oba numery należy zachować w bezpiecznym miejscu do wykorzystania w przyszłości.

DLA WŁASNEGO BEZPIECZEŃSTWA

PRZED OBSŁUGĄ MASZYNY NALEŻY DOKŁADNIE I ZE ZROZUMIENIEM PRZECZYTAĆ CAŁĄ INSTRUKCJĘ

GB

SPIS TREŚCI

Wprowadzenie	2
Specyfikacje	2
Symbole	2
Bezpieczeństwo	3
Ogólne wymagania dotyczące bezpieczeństwa	3
Specyficzne wymagania dotyczące bezpieczeństwa	5
Dostarczona zawartość	7
Montaż	7
Poznaj swoją Rębarkę do drewna	9
Funkcje i sterowanie	10
Działanie	10
Dostawa Rębarki do drewna do miejsca pracy	12
Konserwacja	12
Przechowywanie	17
Rozwiązywanie problemów	18
Harmonogram części	19

WPROWADZENIE

Rębarka do drewna to urządzenie o napędzie silnikowym dla cięcia drewna na wióry.

Twoja nowa rębarka do drewna sprawdzi się bardziej niż tylko spełniając Twoje oczekiwania. Maszyna została wyprodukowana zgodnie z rygorystycznymi standardami jakości, aby spełnić najwyższe kryteria wydajności. Zapewniamy łatwą i bezpieczną obsługę, a przy należytej staranności, również niezawodne działanie przez wiele lat.

Przed użyciem tego urządzenia dokładnie przeczytaj całą instrukcję obsługi. Zachowaj szczególną ostrożność, przestrzegaj zaleceń i ostrzeżeń.

Producent silnika jest odpowiedzialny za wszystkie problemy związane z silnikiem pod względem osiągów, mocy, specyfikacji, gwarancji i serwisu. Aby uzyskać więcej informacji, zapoznaj się z instrukcją obsługi producenta/ producenta silnika, dołączoną osobno do urządzenia.

Specyfikacje

Nr elementu	36070
Silnik	196 cc, 6.5 HP
Wydajność rozdrabniania	70 mm
Rozmiar tarczy	400 x 10 mm
Prędkość tarczy	2600 obr./min
Noże	Dwa 110 X 42 X 9 mm
Otwarcie wlotowe do gardła	150 x 150 mm
Otwarcie zasobnika do podawania	530 x 350 mm
Opony	Pneumatyczne 4,00-4
Poziom ciśnienia akustycznego	83.1db(A) k=4db(A)
Poziom mocy akustycznej	95.5db(A) k=6.4db(A)
Poziom wibracji	5,52m/s^2
Waga	97,5 kg/

ŚRODOWISKO

Przetwarzaj niechciane materiały zamiast usuwać je jako odpady. Wszystkie narzędzia, węże i opakowania powinny zostać wykorzystane, dostarczone do lokalnego centrum recyklingu i usunięte w sposób przyjazny dla środowiska.

SYMBOLE

Na tabliczce znamionowej umieszczono symbole. Stanowią one ważną informację o produkcie lub podają instrukcje dotyczące użycia pojazdu.

Stosuj środki ochrony wzroku.
Stosuj środki ochrony słuchu.

Przeczytaj uważnie instrukcję użytkowania.

Stosuj obuwie ochronne.

Zakładaj rękawice ochronne.

Zabrania się usuwania lub manipulowania urządzeniami zabezpieczającymi i ochronnymi.

Trzymaj się z dala od gorących części maszyny.

Nie pal i nie stosuj otwartego ognia.

Trzymaj ręce i stopy z dala od ruchomych części.

Rozrzucane przedmioty.

Trzymaj osoby postronne z daleka.

BEZPIEC

Ogólne wymagania dotyczące

Zrozum swoją maszynę

Unikaj niewłaściwego użytkowania, np. nie używaj maszyny jako niszczarki opisanej w normie EN13683/A2:2011.

Przeczytaj i zrozum instrukcję obsługi oraz etykiety umieszczone na maszynie. Poznaj jej zastosowanie i ograniczenia, a także specyficzne potencjalne zagrożenia, które są z nią związane.

Dokładnie zapoznaj się z elementami sterującymi i ich prawidłowym działaniem. Zapoznaj się z informacjami, jak zatrzymać maszynę i szybko odłączyć sterowanie.

Przeczytaj ze zrozumieniem wszystkie instrukcje i informacje o środkach ostrożności opisane w instrukcji producenta silnika dostarczoną oddzielnie wraz z urządzeniem. Nie obsługuj maszyny, dopóki w pełni nie zrozumiesz, jak prawidłowo obsługiwać i konserwować silnik oraz jak uniknąć przypadkowych obrażeń i/lub uszkodzeń mienia.

Obszar roboczy

Nie włączaj i nie uruchamiaj silnika na zamkniętym obszarze. Spaliny są niebezpieczne, zawierają tlenek węgla, bezwonny i śmiercionośny gaz. Urządzenie należy eksploatować tylko na dobrze wentylowanej przestrzeni zewnętrznej.

Nigdy nie obsługuj maszyny bez dobrej widoczności lub światła.

Bezpieczeństwo osobiste

Nie używaj urządzenia będąc pod wpływem narkotyków, alkoholu lub leków, które mogłyby wpłynąć na twoją umiejętność prawidłowego użycia.

Ubierz się prawidłowo. Noś ciężkie długie spodnie, buty i rękawiczki. Nie noś luźnej odzieży, krótkich spodni i biżuterii. Zabezpiecz długie włosy; zapnij je powyżej poziomu ramion. Trzymaj włosy, ubranie i rękawice z dala od ruchomych części. Luźne ubrania, biżuteria lub długie włosy mogą zostać pochwycone przez ruchome części.

Stosuj sprzęt bezpieczeństwa. Zakładaj zabezpieczenia na uszy i oczy podczas obsługi urządzenia lub jeśli znajdujesz się w odległości nie większej niż 75 stóp od tego urządzenia. Rzucane przedmioty, które rykoszetują, mogą spowodować poważne obrażenia oczu.

Sprawdź swoją maszynę przed jej uruchomieniem. Osłony ochronne powinny być zawsze na swoim miejscu podczas pracy. Upewnij się, że wszystkie nakrętki, śruby itp. są dobrze dokręcone.

Nigdy nie obsługuj urządzenia, jeśli wymaga naprawy lub jest w złym stanie mechanicznym. Przed użyciem, wymień uszkodzone, brakujące lub zepsute części. Sprawdź pod kątem wycieków paliwa. Przechowuj maszynę w bezpiecznym stanie.

Nigdy nie usuwaj ani nie manipuluj przy urządzeniu zabezpieczającym. Regularnie sprawdzaj ich prawidłowe działanie.

Nie używaj maszyny, jeśli wyłącznik silnika jej nie włącza ani nie wyłącza. Każda maszyna napędzana benzyną, której nie można kontrolować przełącznikiem silnika, jest niebezpieczna i musi zostać wymieniona.

Należy wyrobić sobie nawyk sprawdzania, czy wszelkie klucze i narzędzia zostały usunięte z maszyny przed jej włączeniem. Klucz lub klucz regulacyjny, który pozostanie przymocowany do obracającej się części maszyny, może spowodować obrażenia ciała.

Bądź czujny, obserwuj, co robisz, i zachowuj zdrowy rozsądek podczas obsługi urządzenia.

Nie eksploatuj urządzenia poza określonymi limitami. Nie używaj urządzenia, jeśli jesteś boso, nosisz sandały lub podobne lekkie obuwie. Noś obuwie ochronne, które zabezpieczy stopy i poprawi stabilność na śliskiej nawierzchni. Zawsze utrzymuj właściwą postawę i równowagę, co pozwoli na lepszą kontrolę nad maszyną w nieoczekiwanych sytuacjach.

Unikaj przypadkowego uruchomienia. Przed transportem urządzenia lub wykonaniem jakichkolwiek czynności konserwacyjnych lub serwisowych na urządzeniu upewnij się, że silnik jest wyłączony. Transport lub wykonanie konserwacji lub serwisu na maszynie z włączonym zapłonem może spowodować wypadek.

Bezpieczeństwo paliwa

Paliwo jest wysoce łatwopalne, a jego pary mogą wybuchnąć w razie zapłonu. Podejmij środki ostrożności, aby zmniejszyć ryzyko wystąpienia poważnych obrażeń.

Podczas uzupełniania lub opróżniania zbiornika paliwa używaj zatwierdzonego pojemnika na paliwo na czystej, dobrze wentylowanej przestrzeni zewnętrznej. Nie pal i nie dopuszczaj do iskrzenia, otwartego ognia lub innych źródeł zapłonu w pobliżu obszaru podczas dodawania paliwa lub obsługi urządzenia. Nigdy nie napełniaj zbiornika paliwa w pomieszczeniu.

Trzymaj uziemione przedmioty przewodzące, takie jak narzędzia, z dala od odsłoniętych, znajdujących się pod napięciem części elektrycznych i połączeń, aby uniknąć iskrzenia lub wyładowania łukowego. Powyższe elementy mogą spowodować zapalenie się oparów.

Zawsze zatrzymuj silnik i pozwól mu ostygnąć przed napełnieniem zbiornika paliwa. Nigdy nie zdejmuj korka zbiornika paliwa lub nie dolewaj paliwa, kiedy silnik jest uruchomiony lub gorący. Jeśli układ paliwowy przeciwka, nie obsługuj maszyny.

Poluzuj powoli korek zbiornika paliwa, aby uwolnić ciśnienie w zbiorniku.

Nigdy nie przepełniaj zbiornika paliwa. Napełnij zbiornik do nie więcej niż 12,5 mm (1/2”) poniżej dna szyjki wlewu, aby zapewnić przestrzeń do rozszerzania się, ponieważ ciepło silnika może powodować rozszerzanie się paliwa.

Wymień wszystkie zbiorniki paliwa, korki i wytrzyj rozlane paliwo. Nigdy nie obsługuj urządzenia bez założonego korka wlotu paliwa.

Unikaj tworzenia źródła zapłonu rozlanego paliwa. W przypadku rozlania paliwa nie uruchamiaj silnika, odsuń maszynę od obszaru rozlania i unikaj tworzenia jakiegokolwiek źródła zapłonu, dopóki opary paliwa nie rozproszą się.

Przechowuj paliwo w pojemnikach specjalnie zaprojektowanych i zatwierdzonych do przechowywania paliwa.

Przechowuj paliwo w chłodnym, dobrze wentylowanym miejscu, z dala od iskier, otwartego ognia lub innych źródeł zapłonu.

Nie przechowuj paliwa ani maszyny z paliwem w zbiorniku wewnątrz budynku, w którym opary mogą dostać się do iskry, otwartego ognia lub innych źródeł zapłonu, takich jak podgrzewacz wody, piec, suszarka do ubrań i tym podobne. Przed przechowywaniem w dowolnym miejscu odczekaj, aż silnik ostygnie.

Obsługa i konserwacja maszyny

Ustaw maszynę w taki sposób, aby nie poruszała się podczas konserwacji, czyszczenia, regulacji, montażu akcesoriów lub części zamiennych, a także podczas przechowywania.

Nie stosuj siły na maszynie. Korzystaj z właściwej maszyny w ramach swoich obowiązków. Maszyna będzie działać lepiej i bezpieczniej w tempie, dla którego została zaprojektowana.

Nie zmieniaj ustawień regulatora silnika ani nie zwiększaj prędkości silnika. Regulator kontroluje maksymalną bezpieczną prędkość roboczą silnika.

Nie uruchamiaj silnika przy dużej prędkości, jeśli nie pracujesz.

Nie kładź rąk ani stóp w pobliżu obracających się części.

Maszyna posiada dwa obrotowe noże tnące, które mogą uciąć ręce i nogi oraz rzucać przedmioty. Trzymaj ręce i stopy z dala od otworów podczas pracy maszyny. Nieprzestrzeganie tych instrukcji bezpieczeństwa może spowodować poważne obrażenia lub śmierć.

Unikaj kontaktu z gorącym paliwem, olejem, spalinami i gorącymi powierzchniami. Nie dotykaj silnika ani tłumika. Części te bardzo się nagrzewają podczas pracy i pozostają gorące przez krótki czas po wyłączeniu urządzenia. Poczekaj, aż silnik ostygnie przed wykonaniem konserwacji lub regulacji.

Jeśli maszyna wydaje nietypowe dźwięki lub wibracje, natychmiast wyłącz silnik, odłącz przewód świecy zapłonowej i sprawdź przyczynę. Nietypowy hałas lub wibracje są ogólnie ostrzeżeniem o kłopotach.

Używaj wyłącznie dodatków i akcesoriów zatwierdzonych przez producenta. Nieprzestrzeganie tego może spowodować obrażenia ciała.

Konserwuj maszynę. Sprawdź, czy nie ma niewspółosiowości lub wiązania części ruchomych, pęknięć części i wszelkich innych warunków, które mogą mieć wpływ na działanie urządzenia. W przypadku uszkodzenia, urządzenie należy naprawić przed użyciem. Wiele wypadków jest spowodowanych przez źle utrzymany sprzęt.

Zabezpiecz silnik i tłumik przed trawą, liśćmi, nadmiernym tłuszczem lub nagromadzonym węglem, aby zmniejszyć ryzyko pożaru.

Nie zanurzaj i nie polewaj urządzenia wodą lub innym płynem. Utrzymuj uchwyty suche, czyste i wolne od zanieczyszczeń. Wyczyść po każdym użyciu.

Przestrzegaj odpowiednich przepisów i rozporządzeń dotyczących usuwania gazu, oleju itp. w celu ochrony środowiska.

Nieużywaną maszynę należy przechowywać poza zasięgiem dzieci. Zabrania się obsługiwania maszyny przez osoby nieznające jej obsługi lub instrukcji. Maszyna jest niebezpieczna w rękach nieprzeszkolonych użytkowników.

Serwis

Przed czyszczeniem, naprawą, przeglądem lub regulacją należy wyłączy silnik i upewnij się, że wszystkie ruchome części się zatrzymały. Odłącz przewód świecy zapłonowej i trzymaj go z dala od świecy, aby zapobiec przypadkowemu uruchomieniu.

Oddaj maszynę do naprawy wykwalifikowanemu personelowi, który używa tylko identycznych części zamiennych. Zapewni to utrzymanie bezpieczeństwa maszyny.

Specyficzne wymagania dotyczące bezpieczeństwa

Zidentyfikuj zagrożenia i ryzyko i podejmij kroki zapobiegawcze, aby uniknąć wypadków i zminimalizować ryzyko. Możliwe zagrożenia obejmują między innymi ruchome części, wyrzucane przedmioty, ciężar maszyny i komponentów oraz środowisko operacyjne.

Dokładnie sprawdź obszar do pracy, utrzymuj miejsce pracy w czystości i wolne od zanieczyszczeń, aby zapobiec potknięciu. Pracuj na płaskim terenie.

Nigdy nie umieszczaj żadnej części ciała w miejscu niebezpiecznym, który spowodowałby ruch maszyny podczas montażu, instalacji, eksploatacji, konserwacji, naprawy lub przeniesienia.

Wszystkie osoby postronne, dzieci i zwierzęta powinny znajdować się w odległości co najmniej 23 m (75 stóp) od maszyny. Jeśli się zbliżą, natychmiast zatrzymaj urządzenie.

Operator lub użytkownik jest odpowiedzialny za wypadki lub zagrożenia dla innych osób, ich mienia i siebie.

Uruchom silnik ostrożnie zgodnie z instrukcjami.

Przed uruchomieniem rębarki upewnij się, że kosz zasypowy i obudowa tnąca są puste i wolne od wszelkich zanieczyszczeń.

Nigdy nie kładź rąk, stóp ani żadnej części ciała w zasobniku do podawania, w otworze wyładowczym ani w pobliżu lub pod jakąkolwiek ruchomą częścią podczas pracy maszyny. Obszar wyładowania należy trzymać z dala od ludzi, zwierząt, budynków, szkła lub innych elementów, które utrudniają wyraźne wyładowanie, powodując obrażenia lub uszkodzenia. Musisz być świadomy, że wiatr może również zmieniać kierunek wyładowania. Jeśli konieczne będzie przepchnięcie materiałów do zasobnika do podawania, użyj drążka o małej średnicy, a nie dłoni.

Nie dopuść do gromadzenia się przetwarzanego materiału w obszarze wyrzutu, ponieważ uniemożliwi to prawidłowe wyładowanie i może spowodować odrzut z zasobnika do podawania.

Trzymaj się z dala od zasobnika do podawania i rynny wyrzutowej, aby uniknąć przypadkowego odskoku dowolnego materiału.

Podczas obsługi maszyny nie sięgaj rękami do zasobnika do podawania obok gumowej klapy.

Nie odblokowuj zasobnika do podawania i wyrzutnika podczas pracy silnika. Natychmiast wyłącz silnik. Poczekaj, aż tarcza tnąca całkowicie się zatrzyma. Usuń zatkany materiał. Sprawdź, czy nie ma uszkodzeń i czy nie ma luźnych części do naprawy lub wymiany.

Za każdym razem, kiedy opuszczasz pozycję roboczą lub musisz usunąć przetworzony materiał, liście lub zanieczyszczenia z maszyny, zawsze wyłączaj silnik, odłączaj przewody świec zapłonowych, trzymając je z dala od świec zapłonowych, aby zapobiec przypadkowemu uruchomieniu i poczekaj, aż wszystkie części ruchome zatrzymują się całkowicie.

Zabrania się nachylania maszyny, jeśli jest uruchomiona.

Zawsze zatrzymuj silnik zanim przesuniesz maszynę.

Przed otwarciem obudowy tarczy tnącej upewnij się, że silnik jest wyłączony oraz tarcza tnąca i silnik są całkowicie zatrzymane, a napęd pasowy jest odłączony.

Trzymaj łatwopalne substancje z dala od silnika, kiedy jest gorący.

Nie zakrywaj maszyny, jeśli tłumik jest jeszcze gorący.

Podawaj tylko czyste materiały do urządzenia. Ciała obce, takie jak gleba, piasek, żwir, kamienie, kawałki metalu itp. uszkodzą ostrą krawędź noży tnących. Kulki korzeni i martwe drewno również szybko stępią ostrza. Unikaj podawania jakichkolwiek liści lnu i kapusty do maszyny, ponieważ te sztywne materiały mogą owinąć się wokół wałka wirnika i przedostać się do łożyska.

Unikaj podawania krótkich, krótkich kawałków drewna do maszyny, ponieważ mają one tendencję do podskakiwania i wirowania w zasobniku do podawania. Krótkie elementy podawaj razem z dłuższymi elementami. Po zapoznaniu się z maszyną przycina elementy zgodnie z jej zastosowaniem.

Nie wciskaj gałęzi do urządzenia. Maszyna powinna podawać elementy w trybie automatycznym.

Nie obsługuj maszyny na zboczach.

Nie zmieniaj i nie reguluj żadnej części rębarki lub jej silnika, która jest zaplombowana przez producenta lub dystrybutora. Tylko wykwalifikowany technik serwisowy może regulować części, które mogą zwiększać lub zmniejszać regulowaną prędkość obrotową silnika.

Rębarka jest przeznaczona wyłącznie do użytku w terenie. Nie holuj maszyny po autostradach, drogach lub przejazdach publicznych.

Nigdy nie używaj maszyny bez zasobnika do podawania lub rynny wyrzutowej prawidłowo przymocowanych do maszyny.

Przed uruchomieniem silnika odsuń maszynę przynajmniej 3 m od punktu tankowania.

Zawsze sprawdzaj poziom oleju silnika przed użyciem.

Przed każdą operacją sprawdź, czy wszystkie nakrętki i śruby są dobrze dokręcone i połączone, aby zapewnić bezpieczeństwo i niezawodność maszyny.

Przed użyciem sprawdź ciśnienie powietrza w oponach i zwróć uwagę na ostre przedmioty podczas przenoszenia maszyny, aby zapobiec przebiciu się opon.

Niektóre części maszyny są wykonane z tworzywa sztucznego lub gumy, dlatego należy trzymać ją z dala od jakichkolwiek artykułów chemicznych, aby zapobiec reakcji chemicznej.

DOSTARCZONE ELEMENTY

Rębarka do drewna jest częściowo zmontowana i wysyłana starannie zapakowana. Po usunięciu wszystkich części, zawartość paczki to:

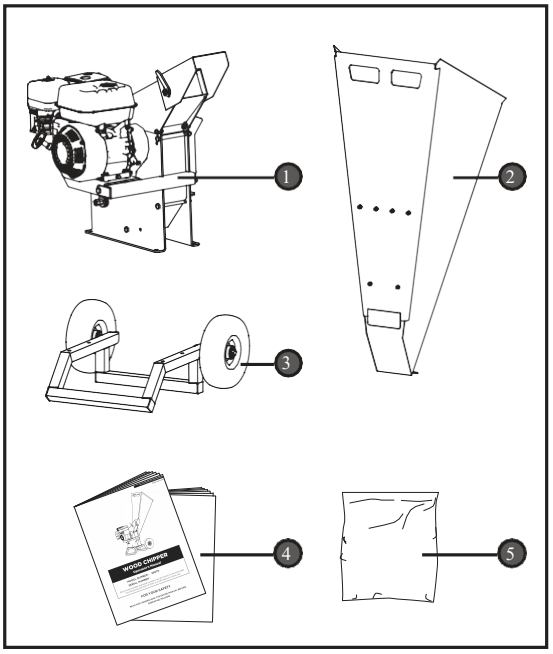

1. Korpus główny z rynną wyładowczą
2. Zasobnik do podawania
3. Zestaw kół ze stojakiem montażowym
4. Instrukcja obsługi i instrukcja silnika
5. Torba ze sprzętem, w tym:

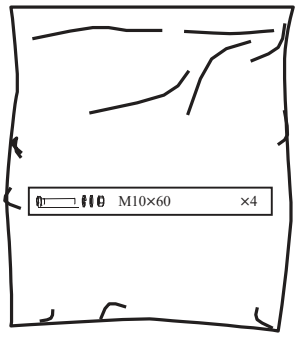

MONTAŻ

Postępując zgodnie z poniższymi wskazówkami dotyczącymi montażu, zmontujesz urządzenie w ciągu kilku minut.

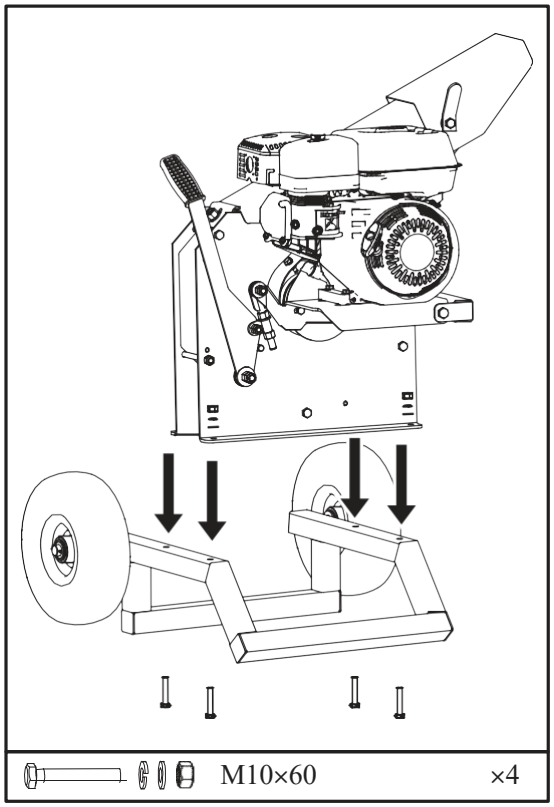

1. Umieść korpus główny na stojaku montażowym i zabezpiecz śrubami, podkładkami i nakrętkami.

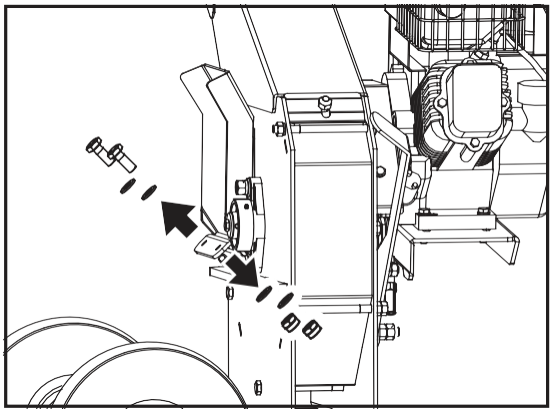

2. Zdemontuj śruby, podkładki płaskie i nakrętki z maszyny, do której przymocowany będzie podajnik. Odłóż na bok do późniejszego użycia.

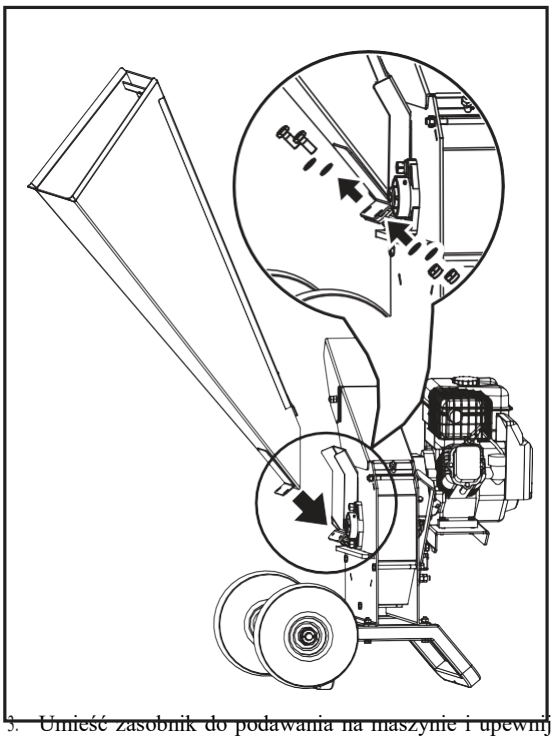

3. Umieść zasobnik do podawania na maszynie i upewnij się, że stoi on na płycie ściernej zanim dokręcisz go śrubami, podkładkami i nakrętkami.

Zalecamy, aby ktoś pomógł ci podnieść zasobnik i podeprzeć go, dopóki nie zostanie przymocowany do rębarki.

Olej silnikowy

Celem przesłania maszyny, spuszczono olej.

Niewypełnienie miski olejowej silnikiem przed uruchomieniem silnika spowoduje trwałe uszkodzenie i unieważnienie gwarancji silnika.

Pamiętaj, że rębarka jest dostarczana bez paliwa lub oleju w silniku.

Dodaj olej zgodnie z instrukcją silnika zapakowaną oddzielnie

POZNAJ SWOJĄ Rębarkę do

Funkcje i sterowanie

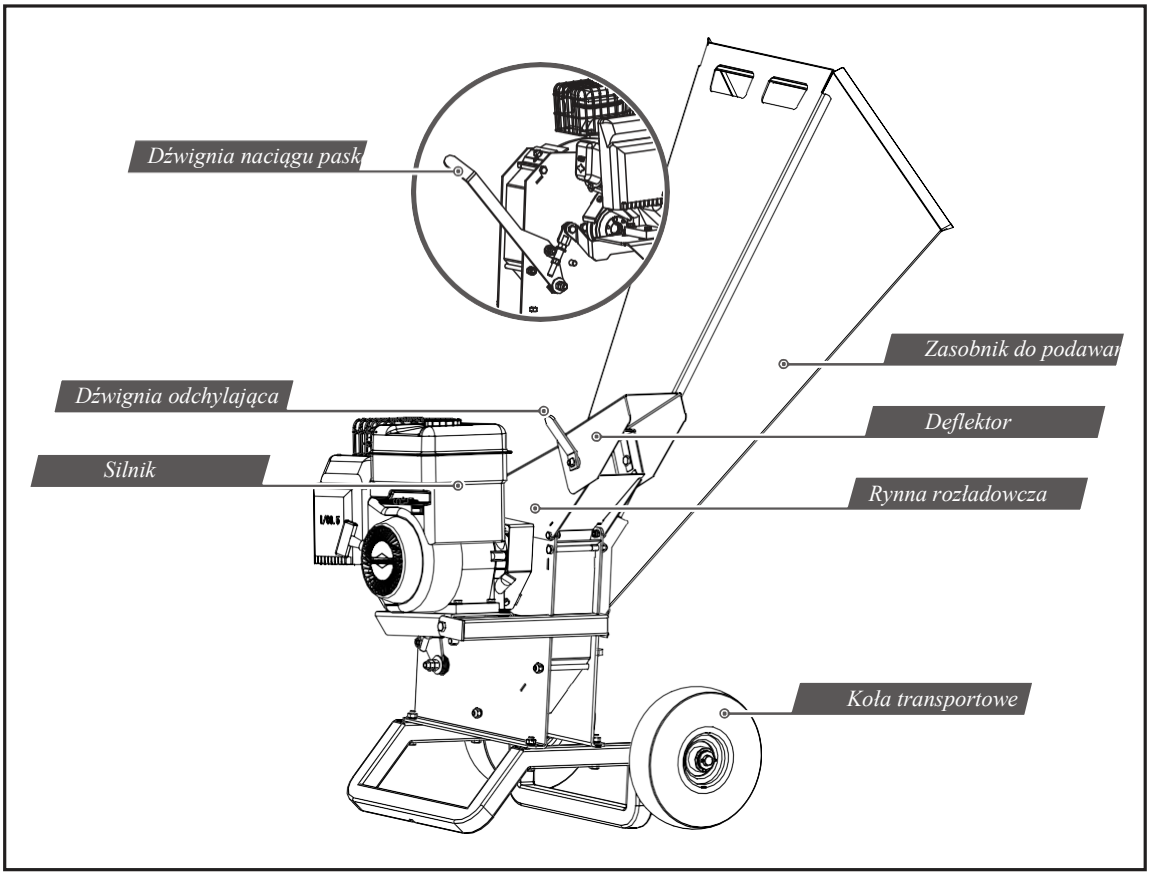

Kontrola zaworu paliwa

Zawór paliwa otwiera i zamyka przejście między zbiornikiem paliwa a gaźnikiem. Dźwignia zaworu paliwa musi być w pozycji ON, aby silnik mógł pracować. Jeśli silnik nie jest używany, pozostaw dźwignię zaworu paliwa w pozycji OFF, aby zapobiec zalaniu gaźnika i zmniejszyć ryzyko wycieku paliwa.

Sterowanie przepustnicą

Dźwignia przepustnicy kontroluje prędkość obrotową silnika. Przesunięcie dźwigni przepustnicy powoduje, że silnik pracuje szybciej lub wolniej.

Przełącznik silnika

Przełącznik silnika włącza i wyłącza system zapłonowy. Przełącznik ten musi znajdować się w pozycji włączonej w celu uruchomienia silnika. Obrócenie przełącznika silnika w położenie OFF powoduje zatrzymanie silnika.

Dławik

Dławik otwiera się i zamyka przepustnicę w gaźniku. Pozycja zamknięta wzbogaca mieszankę paliwową do uruchomienia zimnego silnika.

Pozycja otwarta zapewnia odpowiednią mieszankę paliwową do pracy po uruchomieniu i do ponownego uruchomienia ciepłego silnika.

Uchwyt rozrusznika

Pociągnięcie za uchwyt rozrusznika powoduje uruchomienie rozrusznika w celu uruchomienia silnika.

Zasobnik do podawania

Jest to otwór, w który należy podawać wszystkie rozdrabniane materiały.

Rynna rozładowcza

Rozdrobnione materiały są odprowadzane przez ten otwór. Deflektor można przymocować do rynny.

Koła transportowe

Aby przesunąć rębarkę, chwyć za uchwyty, aby lekko przechylić maszynę do wymaganej lokalizacji.

Dźwignia naciągu paska

Znajduje się z tyłu obudowy. Pociągnij do góry, aby włączyć napęd pasowy i uruchomić tarczę tnącą. Naciśnij go, aby odłączyć napęd pasowy i zatrzymać tarczę tnącą.

Dźwignia odchylająca

Poluzuj go w kierunku przeciwnym do ruchu wskazówek zegara, aby ustawić kąt rozładowania. Dokręć w kierunku zgodnym z ruchem wskazówek zegara.

Obsługa rębarki

Uzupełnianie paliwa

Napełnij zbiornik paliwa zgodnie z instrukcją silnika dołączoną do maszyny.

Napełnij zbiornik do nie więcej niż 12,5 mm (1/2”) poniżej dna szyjki wlewu, aby zapewnić miejsce na rozszerzenie.

Odłączanie napędu pasowego

Aby ułatwić rozruch silnika, odłącz napęd pasowy, naciskając dźwignię z tyłu obudowy w dół.

Uruchomienie silnika

1. Przesuń dźwignię zaworu paliwa do pozycji ON.
2. Aby uruchomić zimny silnik, przesuń ssanie do położenia ZAMKNIĘCIA. Aby ponownie uruchomić ciepły silnik, pozostaw dławik w położeniu OTWARTYM.
3. Przesuń dźwignię przepustnicy do połowy.
4. Ustaw przełącznik silnika w pozycji ON.
5. Uruchom rozrusznik.

Rozrusznik

Pociągnij lekko uchwyt rozrusznika, aż poczujesz opór, a następnie pociągnij energicznie, delikatnie cofnij uchwyt rozrusznika.

Jeśli dławik został przesunięty do pozycji ZAMKNIĘTE, aby uruchomić silnik, stopniowo przesuwaj go do pozycji otwartej, aż silnik się rozgrzeje.

WAŻNE: Pozwól, aby silnik pracował bez obciążenia aż do rozgrzania (1-5 minut) po każdym uruchomieniu, aby go ustabilizować.

Obsługa

Po rozgrzaniu silnika pociągnij dźwignię przepustnicy, aby przyspieszyć obroty silnika.

Kiedy silnik powoli zwiększa obroty do pełnej prędkości, stopniowo i powoli pociągnij dźwignię naciągu paska do oporu, aby włączyć napęd pasowy. Działaj tak, aby tarcza tnąca nabierała prędkości powoli; w przeciwnym razie silnik wyłączy się, ponieważ tarcza tnąca ma wysoką bezwładność.

Rębarka może obrabiać wiele różnych suchych lub zielonych materiałów organicznych, takich jak gałęzie, łodygi, winorośl, liście, korzenie i materiały roślinne. Maksymalna pojemność obejmuje gałęzie o średnicy od około 50 do 70 mm, w zależności od rodzaju i twardości drewna. Obracanie gałęzi podczas podawania ich do maszyny poprawi wydajność.

Najpierw wprowadź konary lub gałęzie dolną stroną, pozostawiając krzaczastą koronę. Pomaga to poprowadzić konary w dół do zasobnika do podawania oraz zmniejsza wirowanie i przechodzenie małych elementów z powrotem do zasobnika do podawania. Niektóre gałęzie mogą wymagać wstępnego przycięcia, co usprawni wprowadzanie do maszyny.

Zawsze zaleca się przetwarzanie świeżo ściętych materiałów, ponieważ drewniane gałęzie stają się twarde i sprężyste po wyschnięciu i tym samym trudniejsze w obróbce, powodując szybsze tępienie noży.

Podczas obsługi maszyny korzystaj z drewnianego kija o średnicy około 30 mm i długości 600 mm, który będzie przydatny do wsuwania krótkich, szczotkowanych i bardzo liściastych materiałów oraz utrzymywania pojemnika w czystości.

Nie wciskaj materiału do urządzenia. Jeśli noże rozdrabniające nie tną właściwie, mogą wymagać ostrzenia lub wymiany, lub gaz między nożami a płytą ścierną wymaga regulacji.

Upewnij się, że nie przeładowujesz maszyny, podając jednocześnie za dużo materiału do zasobnika do podawania. Jeśli zauważysz zmniejszanie się prędkości silnika, natychmiast przerwij podawanie materiału do maszyny. Nie wznawiaj podawania materiału do maszyny, dopóki silnik nie powróci do pełnej prędkości.

Rębarka może zatkać się miękkimi, mokrymi lub włóknistymi materiałami. Jeśli jednak podajesz miękkie materiały na przemian z gałęziami, nie powinno być problemu, ponieważ rębarka ma tendencję do usuwania resztek pozostających w maszynie.

Jeśli jakikolwiek materiał owinie się wokół wału wirnika, usuń go, zanim dotrze on do łożyska.

Jeśli rębarka zatnie się w wyniku przeciążenia lub zatkania, wyłącz silnik, poczekaj, aż tarcza tnąca zostanie całkowicie zatrzymana i odłącz napęd pasowy. Pozwól silnikowi całkowicie ostygnąć i wyjmij świecę zapłonową. Otwórz pokrywę obudowy, aby usunąć wszystkie materiały. Zablokuj pokrywę obudowy, zainstaluj ponownie świecę zapłonową i uruchom urządzenie, aby wznowić działanie.

Jeśli materiały wychodzące utworzą stos, przesuń rozdrabniacz lub przetworzony materiał, aby zachować wolny wylot. W przeciwnym razie maszyna zablokuje się. Nie ustawiaj deflektora w pozycji pionowej, ponieważ zmniejszy to przepływ powietrza, utrudniając rozładowanie i powodując zablokowanie.

Ustaw maszynę poziomo i stabilnie, aby uniknąć niepotrzebnych wibracji.

Nie pracuj na betonie lub asfalcie.

Nie otwieraj pokrywy obudowy, dopóki silnik i tarcza tnąca całkowicie nie zatrzymają się i napęd pasowy zostanie odłączony.

Silnik jest wyposażony w alarm olejowy i nie uruchamia się, jeśli poziom oleju w misce olejowej jest zbyt niski. Ponadto, może się zatrzymać, jeśli działa na stromym zboczu.

Aby wyłączyć maszynę, przesuń dźwignię sterowania przepustnicą na biegu jałowym, ustaw przełącznik silnika w pozycji OFF, maszyna stopniowo zatrzyma się.

Prędkość biegu jałowego

Ustaw dźwignię sterowania przepustnicą w pozycji WOLNO, aby zmniejszyć obciążenie silnika, jeśli nie wykonujesz pracowania. Obniżenie prędkości obrotowej silnika na biegu jałowym pomoże wydłużyć żywotność silnika, a także zaoszczędzić paliwo i obniżyć poziom hałasu maszyny.

Zatrzymanie silnika

Aby zatrzymać silnik w sytuacji awaryjnej, ustaw wyłącznik silnika w pozycji OFF. W normalnych warunkach zastosuj następującą procedurę:

1 . Przesuń dźwignię ssania do pozycji WOLNO.

2 Pozostaw silnik na jałowym biegu przez jedną lub dwie minuty.

3 Ustaw przełącznik silnika w położenie OFF.

4 Przesuń dźwignię zaworu paliwa do pozycji OFF.

Nie przesuwaj dźwigni ssania w pozycję OFF aby zatrzymać silnik. Może wystąpić ryzyko poparzenia lub uszkodzenia silnika.

Poczekaj, aż maszyna całkowicie zatrzyma się, a silnik całkowicie ostygnie. Wyjmij świecę zapłonową. Następnie wyczyść wnętrze urządzenia i rynnę wylotową.

Nie odłączaj napędu pasowego przy pracującej maszynie, ponieważ spowoduje to tarcie i wibracje na napędzie pasowym.

DOSTAWA RĘBARKI DO DREWNA DO

Rębarka wyposażona jest w 2 duże pneumatyczne koła do przemieszczania. Aby przenieść rębarkę na miejsce pracy, chwyć za uchwyty, aby lekko przechylić rębarkę po upewnieniu się, że pokrywa zbiornika oleju jest dobrze dokręcona.

KONSERWACJA

Konserwacja rębarki do drewna zapewni długą żywotność maszyny i jej komponentów.

Konserwacja zapobiegawcza

1. Wyłącz silnik. Silnik musi być zimny.

2. Ustaw dźwignię przepustnicy silnika w pozycji WOLNO, odłącz i zabezpiecz przewód świecy zapłonowej.

3. Sprawdź ogólny stan rębarki. Sprawdź, czy śruby nie są poluzowane, pod kątem współosiowości lub ruchomych, pękniętych lub uszkodzonych części oraz innych warunków, które mogą wpływać na bezpieczną pracę.

4. Usuń wszystkie zanieczyszczenia z rębarki miękką szczotką, odkurzaczem lub sprężonym powietrzem. Następnie użyj wysokiej jakości lekkiego oleju do smarowania wszystkich ruchomych części.

5. Wymień przewód świecy zapłonowej.

Nie używaj „myjki ciśnieniowej" do czyszczenia urządzenia. Woda może przenikać przez ciasne obszary urządzenia i powodować uszkodzenia wrzecion, kół pasowych, łożysk lub silnika. Użycie myjki ciśnieniowej spowoduje skrócenie żywotności i zmniejszenie możliwości serwisowania.

Wyłącz silnik, poczekaj, aż wszystkie ruchome części całkowicie się zatrzymają, wyjmij wtyczkę, a następnie odczekaj 5 minut przed wykonaniem konserwacji rębarki.

Wykaz regularnej konserwacji

Uwaga: Należy wziąć pod uwagę, że pokazane okresy konserwacji są maksymalne w normalnych warunkach pracy. Zwiększ częstotliwości w ekstremalnie brudnych lub zakurzonych warunkach.

Procedura	Przed każdym użyciem	Co 8-10 godzin	Co 40 godzin
Sprawdź poziom oleju w silniku.	▲		
Sprawdzić stan ogólny sprzętu	▲		
Sprawdź, czy tarcza tnąca obraca się swobodnie (tylko długim kijem)	▲		
Sprawdź wzrokowo nóż pod kątem uszkodzeń	▲		
Sprawdzić, czy nóż i tarcza ścieralna są ostre		▲	
Sprawdź śruby mocujące nóż i płytę		▲	
Sprawdź, czy nakrętki i śruby nie poluzowały się		▲	
Sprawdź nóż pod kątem zużycia		▲	
Sprawdź napięcie i stan paska	1 raz 1 godzina	▲	
Sprawdź ciśnienie w oponach			▲
Wymień olej silnikowy	1 raz 5 godzina		▲
Sprawdź lub wymień pas napędowy			▲
Sprawdź lub wymień świecę zapłonową			▲
Sprawdź lub wymień filtr powietrza i filtr wstępny			▲

GB

UWAGA: Maszyna posiada dwa łożyska, jedno na zewnątrz, a drugie wewnątrz obudowy. Łożyska są nasmarowane, kiedy są nowe, jednak zalecamy nasmarować je po kilku godzinach użytkowania. Jedna lub dwie pompy są wystarczające. Uważaj, aby nie nałożyć zbyt dużo smaru Nadmierne smarowanie może uszkodzić łożyska.

Jeśli tarcza tnąca maszyny uderzy w obcy przedmiot lub jeśli maszyna zacznie wydawać nietypowe dźwięki lub nadmiernie wibruje, natychmiast wyłącz silnik. Poczekaj, aż tarcza tnąca całkowicie się zatrzyma. Wyjmij świecę zapłonową z silnika, aby uniknąć przypadkowego uruchomienia. Następnie wykonaj poniższe czynności:

- Sprawdzić pod kątem uszkodzeń.
- Napraw lub wymień uszkodzone części.
- Sprawdź, czy nie ma luźnych części i dokręć je,

zapewniając dalszą bezpieczną pracę.

Kontrola noża i podkładki frezu

Rutynowa kontrola noży pod kątem ostrości i płytki ściernej pod kątem ostrej krawędzi zapewni pracę rębarki z pełną wydajnością. Użycie tępych noży lub zaokrąglonej podkładki frezu obniży wydajność i spowoduje nadmierne wibracje, które uszkodzą maszynę i utrudnią pracę operatorowi.

Demontaż i wymiana noża

Rębarka wyposażona jest w dwa noże rozdrabniające zamontowane na tarczy tnącej. Jeśli noże stępią się lub pojawią się widoczne wyszczerbienia, maszyna straci swoje działanie samo-załadowcze, wtedy materiał należy wepchnąć; często wychodzi on w postaci długich pasków.

Noże należy usunąć w celu naostrzenia. Aby wyjąć noże, poluzuj zacisk odkręcając nakrętkę zabezpieczającą, aby otworzyć rynnę wyrzutową i wyjmij zasobnik do podawania. Za pomocą klucza oczkowego 13 mm poluzuj nakrętki zabezpieczające z tyłu tarczy tnącej. Jeśli łeb śruby się obraca, przytrzymaj go sześciokątnym kluczem imbusowym 5 mm. Nie odkręcaj śruby sześciokątnym kluczem imbusowym.

Zachowaj ostrożność i noś rękawice podczas pracy w pobliżu noży, ponieważ ich krawędzie mogą Cię skaleczyć w przypadku kontaktu z nimi.

Wyjmij tępe lub uszkodzone noże i sprawdź wzrokowo szczelinę tarczy tnącej oraz obszar mocowania noży, upewniając się, że są czyste i wymienne noże będą zamontowane równo z tarczą tnącą. Zamontuj nowe lub zaostrzone noże, odwracając krawędzie noża do góry, upewniając się, że wszystkie powierzchnie montażowe zostały wcześniej oczyszczone.

Jeśli powierzchnia tarczy tnącej nie zostanie prawidłowo wyczyszczona, a noże nie zostaną zamontowane równo z tarczą tnącą, noże mogą pęknąć podczas dokręcania sprzętu.

Odstęp między nożami a podkładką frezu powinien wynosić około 1 mm po wewnętrznej stronie najbliżej łożyska i 3 mm na zewnętrznej krawędzi tarczy tnącej. Lekko zwężają się, aby umożliwić niewielki ruch tarczy tnącej podczas wbijania się w drewno.

Upewnij się, że wszystkie nakrętki zabezpieczające są odpowiednio dokręcone. Następnie obróć tarczę tnącą długim drewnianym drążkiem i sprawdź, czy tarcza tnąca obraca się swobodnie.

Ostrzenie noży

Po usunięciu noże należy naostrzyć na szlifierce. Uważaj i załóż rękawice, aby zabezpieczyć ręce. Niezwykle ważne jest konsekwentne utrzymanie kąta cięcia 38 stopni w celu zapewnienia odpowiedniej wydajności.

Nadmierne ciepło wytwarzane podczas procesu szlifowania uszkodzi noże i osłabi metal. Upewnij się, że podczas szlifowania zastosowałeś dużą ilość chłodziwa, aby uniknąć przegrzania. Jeśli nie możesz samodzielnie naostrzyć noży, skorzystaj z usług profesjonalnego warsztatu mechanicznego.

Zwykle potrzebna jest tylko niewielka poprawka. Dzięki temu Twoje noże powinny działać przez długi czas.

Demontaż i wymiana podkładki frezu

Podkładka frezu jest hartowana i odwracalna. Zwykle krawędzie pracują przez długi czas. Po zaokrągleniu krawędzi, można ją odwrócić. Podkładki frezu nie można ponownie naostrzyć, ponieważ utraci twardą krawędź. Jeśli krawędzie są zużyte, podkładkę frezu należy wymienić.

1. Wyjmowanie zasobnika do podawania.

2. Odkręć nakrętki zabezpieczające i śruby mocujące podkładkę frezu do zespołu rębarki, a następnie zdejmij podkładkę.

3. Zamontuj nową podkładkę frezu i zabezpiecz śrubami i nakrętkami.

UWAGA: Odstęp między nożem a podkładką frezu należy wyregulować za każdym razem, kiedy podkładka zostanie zdjęta.

Regulacja podkładki frezu

Po wymianie noża lub podkładki frezu sprawdź i ustaw odstęp między nożem a podkładką.

Odstęp między nożami a podkładką frezu powinien wynosić około 1 mm po wewnętrznej stronie najbliżej łożyska i 3 mm na zewnętrznej krawędzi tarczy tnącej. Więcej szczegółów znajduje się na schemacie poniżej.

Widok z boku: Konfiguracja ostrza i kowadła

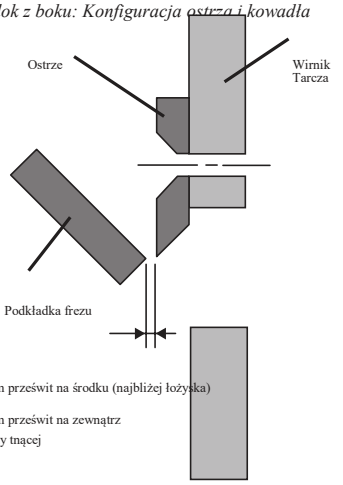

Widok z góry: Konfiguracja ostrza i

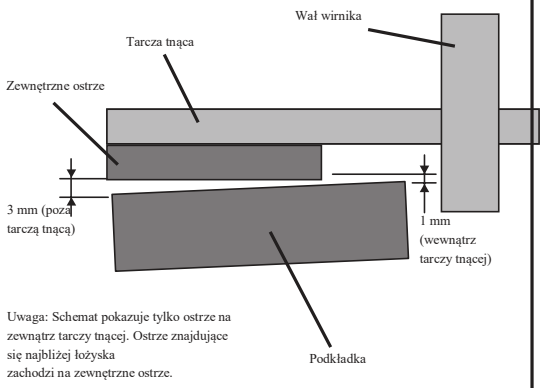

Uwaga: Schemat pokazuje tylko ostrze na zewnątrz tarczy tnącej. Ostrze znajdujące się najbliżej łożyska zachodzi na zewnętrzne ostrze.

Kawałek tektury o odpowiedniej grubości jest zwykle dobrym miernikiem szczeliny dla resetowania podkładki frezu. Podkładkę frezu można regulować za pomocą otworów montażowych. Upewnij się, że śruby są odpowiednio dokręcone.

Wyjmij zasobnik do podawania i za pomocą drewnianego drążka obróć tarczę tnącą, aby ustawić noże obok podkładki frezu. Wsuń szczelinomierz między nożami i podkładką frezu, aby sprawdzić luz.

- Jeśli szczelinomierz przesuwa się swobodnie, bez oporu i posiada dużo dodatkowej przestrzeni, należy wyregulować podkładkę frezu.
- Jeśli szczelinomierz nie ześlizgnie się między nożami a podkładką frezu, należy ją wyregulować.
- Jeśli szczelinomierz przesunie się między nożami i podkładką frezu z wyczuwalnym względem nich oporem lub przesunie się między nimi bez zauważalnej przestrzeni, wówczas podkładka frezu jest odpowiednio wyregulowana.

Jeśli podkładka frezu nie zostanie prawidłowo ustawiona, nadmierne wibracje wystąpią podczas odpryskiwania, a nóż będzie wydawał się tępy. W przypadku braku wystarczającego prześwitu, krawędzie noża mogą dotykać płytki ściernej przez ugięcie podczas cięcia ciężkich gałęzi i uszkodzić ostrą krawędź. Zbyt duży prześwit powoduje przeciąganie małych gałązek i materiałów włóknistych bez cięcia.

Po konserwacji lub regulacji noża lub podkładki frezu obróć tarczę tnącą za pomocą drewnianego drążka, obserwuj i uważnie słuchaj wszelkich nietypowych dźwięków, kliknięć lub wibracji. Jeśli wykryjesz którekolwiek z nich, sprawdź urządzenie pod kątem uszkodzeń lub luźnych części. Napraw lub wymień uszkodzone części i dokręć wszelkie luźne części przed uruchomieniem maszyny.

GB

Kontrola paska klinowego

Aby zapewnić optymalne przenoszenie mocy z silnika na wał wirnika, pasy klinowe muszą być w dobrym stanie i działać pod odpowiednim napięciem.

1. Wyłącz silnik. Silnik musi być zimny.

2. Pociągnij dźwignię naciągu paska, aby napiąć pasy w stanie roboczym.

3. Zdejmij górną osłonę paska z przedniej obudowy, odkręcając śruby mocujące.

4. Sprawdź stan paska klinowego. Jeśli pasek klinowy jest pęknięty lub postrzępiony, wymień go jak najszybciej.

5. Sprawdź napięcie paska klinowego, ściskając go w środku. Normalne odchylenie z każdej strony powinno wynosić około 3/8” przy umiarkowanym nacisku kciuka lub palca.

Napięcie paska klinowego

Prawidłowe napięcie paska ma kluczowe znaczenie dla dobrej wydajności, a właściwa regulacja zapewni długi skok pasa. Zbyt duże lub zbyt małe napięcie pasa może spowodować jego przedwczesne uszkodzenie.

1. Wyłącz silnik. Silnik musi być zimny.

2. Pociągnij dźwignię naciągu paska, aby napiąć pasy w stanie roboczym.

3. Zdejmij górną osłonę paska z przedniej obudowy, odkręcając śruby mocujące.

4. Poluzuj dwie nakrętki regulacyjne M12, obracając je w kierunku przeciwnym do ruchu wskazówek zegara i przesuń w dół, aby zmniejszyć luz w pasach klinowych.

5. Kiedy napięcie paska klinowego jest prawidłowe, dokręć dwie nakrętki regulacyjne M12, obracając je w kierunku zgodnym z ruchem wskazówek zegara. Jeśli napięcie paska klinowego jest zbyt duże, poluzuj go w odwrotnej kolejności, przesuwając w górę dwie nakrętki regulacyjne M12 i tuleję regulacyjną pomiędzy dwiema nakrętkami regulacyjnymi M12.

6. Zamontuj górną część i zabezpiecz śrubami mocującymi.

Podczas regulacji paska (pasków) upewnij się, że koło pasowe silnika jest ustawione w jednej linii z kołem pasowym tarczy tnącej.

Wymiana paska klinowego

Oba paski klinowe powinny być wymieniane jednocześnie, ponieważ będą się zużywać równomiernie podczas normalnego użytkowania. Pracuj tylko na jednym pasku.

1. Wyłącz silnik. Silnik musi być zimny.

2. Naciśnij dźwignię naciągu paska, aby zwolnić naciąg paska.

3. Zdejmij górną osłonę paska z przedniej obudowy i dolną osłonę paska z podstawy silnika, odkręcając odpowiednio śruby mocujące.

4. Zdejmij 4 śruby mocujące silnik z podstawy silnika, aby wysunąć silnik do przodu z obudowy, aż paski będą wystarczająco luźne, aby je zdjąć.

5. Zsuń paski klinowe z koła pasowego silnika i koła pasowego tarczy tnącej i zamontuj nowe paski klinowe. Dopasuj koło pasowe silnika i koło pasowe tarczy tnącej, przesuwając koło pasowe tnące do środka lub na zewnątrz wału wirnika. Nie reguluj, próbując przesunąć koło pasowe silnika na wale silnika.

6. Cofnij silnik. Wyreguluj napięcie paska klinowego, aby było prawidłowe, i dokręć nakrętki regulacyjne M12 oraz śruby mocowania silnika.

7. Zamontuj górne i dolne osłony pasa i zabezpiecz je śrubami mocującymi.

Podczas zdejmowania lub instalowania pasków napędowych uważaj, aby palce nie przycięły się między paskiem a kołem pasowym.

Smarowanie

Sprawdzaj poziom oleju co 50 godzin pracy. Wyjmij korek i sprawdź, czy w maszynie ustawionej poziomo olej dociera do dwóch wycięć. W razie potrzeby dodaj olej.

Użyj przenośnego smaru litowego nr 0, takiego jak Lubriplate 6300AA, Lubriplate GR-132 lub Multifak, np. EP-O.

Olej silnikowy/paliwo

Informacje na temat sprawdzania/dodawania oleju/paliwa do silnika i zalecenia dotyczące oleju/paliwa znajdują się w instrukcji silnika dołączonej do urządzenia.

Konserwacja silnika

Informacje na temat konserwacji silnika znajdują się w instrukcji obsługi silnika dołączonej do urządzenia. Twoja instrukcja silnika zawiera szczegółowe informacje i harmonogram konserwacji dla wykonywania zadań.

PRZECHOWYWANIE

Jeśli rębarka do drewna nie jest używana przez okres dłuższy niż 30 dni, wykonaj poniższe kroki, aby przygotować urządzenie do przechowywania.

1. Całkowicie opróżnij zbiornik paliwa. Przechowywane paliwo zawierające etanol lub MTBE może zepsuć się w ciągu 30 dni. Zepsute paliwo zawiera wysoką zawartość gumy i może zatkać gaźnik i ograniczyć przepływ paliwa.
2. Uruchom silnik i pozwól mu pracować, aż się zatrzyma, co gwarantuje, że paliwo nie pozostanie w gaźniku. Uruchom silnik, aż się zatrzyma. Pomaga to zapobiegać tworzeniu się osadów wewnątrz gaźnika i możliwemu uszkodzeniu silnika.
3. Jeśli silnik jest jeszcze ciepły, spuść olej z silnika. Uzupełnij świeżym olejem o gatunku zalecanym w instrukcji obsługi silnika.
4. Pozostaw silnik do ostygnięcia. Wyjmij świecę zapłonową i wlej do cylindra 60 ml SAE-30 wysokiej jakości oleju silnikowego. Pociągnij powoli linkę rozrusznika, aby rozprowadzić olej. Wymień świecę zapłonową.

Wyjmij świecę zapłonową i spuść cały olej z cylindra przed uruchomieniem urządzenia po zakończeniu przechowywania.

5. Użyj czystych ściereczek, aby oczyścić zewnętrzne części urządzenia i usunąć przeszkody w otworach wentylacyjnych.

Podczas czyszczenia plastikowych części nie używaj silnych detergentów i środków czyszczących na bazie ropy naftowej. Chemikalia mogą uszkadzać tworzywa

6. Przechowuj rębarkę w pozycji pionowej w czystym, suchym budynku z dobrą wentylacją.

Nie przechowuj urządzenia z paliwem w niewentylowanym pomieszczeniu, w którym opary paliwa mogą dostać się do ognia, iskier, świateł ostrzegawczych lub jakichkolwiek źródeł zapłonu.

Używaj tylko zatwierdzonych zbiorników paliwa.

ROZWIĄZYWANIE PROBLEMÓW

Problem	Przyczyna	Środek zaradczy
Silnik nie uruchamia się.	1. Przewód świecy zapłonowej odłączony. 2. Brak paliwa lub zepsute paliwo. 3. Zawór paliwa nie jest ustawiony w pozycji ON. 4. Dławik nie jest w pozycji ZAMKNIĘTEJ. 5. Zablokowany przewód paliwowy. 6. Zanieczyszczona świeca zapłonowa. 7. Zalanie silnika.	1.Zamocuj przewód świecy zapłonowej do świecy zapłonowej. 2. Napełnij czystą, świeżą benzyną. 3. Zawór paliwa musi być ustawiony w pozycji ON. 4. Dławik musi być w ustawiony w pozycji ZAMKNIĘTEJ celem uruchomienia na zimno. 5. Oczyść przewód paliwowy. 6. Oczyść, wyreguluj lub wymień. 7. Zaczekaj kilka minut na ponowne uruchomienie, ale nie zalewaj.
Silnik pracuje nieprawidłowo.	1. Przewód świecy zapłonowej jest poluzowany. 2. Jednostka pracuje z dławikiem w pozycji ZAMKNIĘTEJ. 3. Zablokowany przewód paliwowy lub zepsute paliwo. 4. Odpowietrznik jest podłączony. 5. Woda lub brud w układzie paliwowym. 6. Brudny filtr powietrza. 7. Niewłaściwa regulacja gaźnika.	1. Podłącz i dokręć przewód świecy zapłonowej. 2. Przestaw dławik w pozycję OTWARTĄ. 3. Czysty przewód paliwowy. Napełnij zbiornik czystą, świeżą benzyną. 4. Oczyść otwór wentylacyjny. 5. Opróżnij zbiornik paliwa. Uzupełnij świeżym paliwem. 6. Oczyść lub wymień filtr powietrza. 7. Patrz instrukcja silnika.
Silnik przegrzewa się.	1. Niski poziom oleju silnikowego. 2. Brudny filtr powietrza. 3. Ograniczony przepływ powietrza. 4. Gaźnik nie jest właściwie wyregulowany.	1. Napełnij skrzynię korbową odpowiednim olejem. 2. Czysty filtr powietrza. 3. Zdejmij i oczyść obudowę. 4. Patrz instrukcja silnika.
Rozdrabnianie wydaje się zbyt wolne lub tnąca tarcza zatrzymuje się lub żaden materiał nie jest wyrzucany podczas pracy silnika.	1.Prędkość obrotowa silnika jest zbyt wolna, powodując poślizg paska. 2. Pasek napędowy jest poluzowany lub uszkodzony. 3. Noże są matowe lub uszkodzone. 4. Tarcza tnąca zablokowana przez zanieczyszczenia z zasobnika do podawania i rynny wyrzutowej. 5. Zatkana rynna wyrzutowa.	1. Uruchom silnik przy pełnym otwarciu przepustnicy. 2. Dokręć lub wymienić pasek napędowy. 3. Naostrz lub wymień noże. 4. Usuń nagromadzone zanieczyszczenia i przekręć tarczę tnącą drewnianym drążkiem, aby mieć pewność, że obraca się swobodnie. 5. Usuń zanieczyszczenia.
Pas zwija się lub rolkuje nad kołem pasowym.	1.Rowek koła pasowego napędu wirnika może być nacięty. 2. Pasy napędowe mogą być naciągnięte. 3. Koła pasowe mogą być źle ustawione.	1. Sprawdź pasy napędowe pod kątem zużycia i twardych miejsc. Oszlifuj wszelkie nacięcia na kole pasowym. 2. Wymień pasy napędowe. 3. Wyreguluj koła pasowe.
Podczas cięcia gałąź wydaje się wibrować i przesuwać nadmiernie, generując nienaturalny hałas.	1. Noże są matowe lub uszkodzone. 2. Noże nie są prawidłowo osadzone na tarczy tnącej. 3. Odstęp między nożami a podkładką frezu jest zbyt duży. 4. Wirnik jest przeciążony materiałem.	1. Naostrz lub wymień noże. 2. Poluzuj śruby mocujące noże, zresetuj noże i dokręć śruby. 3. Dostosuj szczelinę. 4. Poczekaj, aż urządzenie się wyczyści, zanim dodasz więcej materiału do zbiornika.

WYKAZ CZĘŚCI

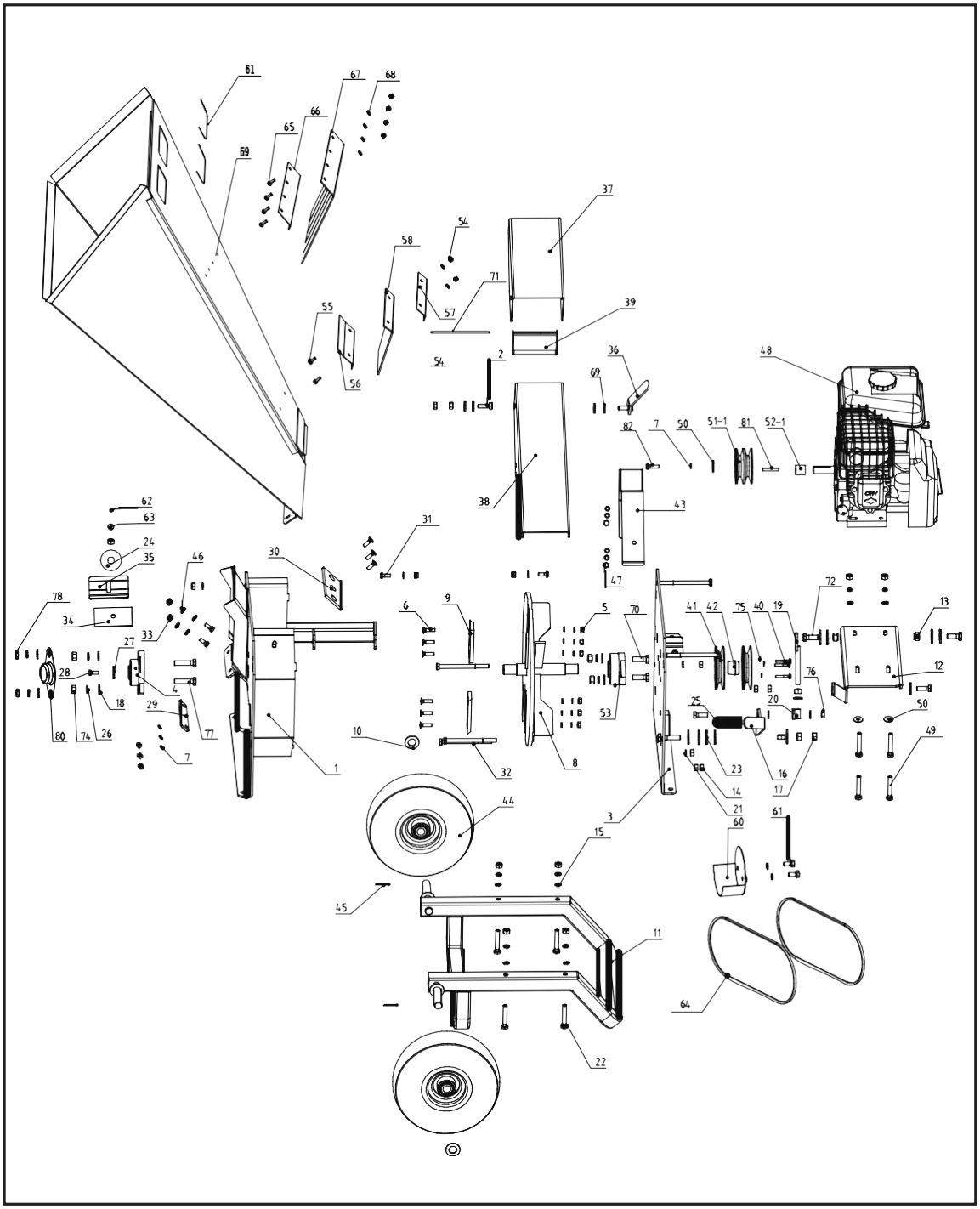

WYKAZ CZĘŚCI

Nr	Opis	Ilość
1	Obudowa przednia	1
2	Śruba M10x30	3
3	Obudowa tylna	1
4	Łożysko UCFLU205	1
5	Nakrętka M8	13
6	Śruba M8x30	9
7	Podkładka elastyczna 8	15
8	Tarcza tnąca	1
9	Nóż	2
10	Podkładka płaska 20	2
11	Stojak montażowy	1
12	Siedzisko silnika	1
13	Nakrętka blokująca M12	2
14	Nakrętka M10	12
15	Podkładka płaska 10	10
16	Dźwignia naciągu paska	1
17	Nakrętka M12	5
18	Podkładka płaska 14	6
19	Pręt gwintowany	1
20	Tuleja regulująca	1
21	Podkładka elastyczna 10	10
22	Śruba M10x60	4
23	Podkładka 12	9
24	Duża podkładka 12	1
25	Tuleja dźwigni	1
26	Podkładka elastyczna 14	6
27	Podkładka	1
28	Śruba M8x20	5
29	Płyta wiążąca	1
30	Podkładka frezu	1
31	Śruba M8x25	2
32	Śruba M10x130	5
33	Nakrętka blokująca M8	4
34	Przekładka	1
35	Płyta mocująca	1
36	Dźwignia	1
37	Deflektor	1
38	Rynna rozładowcza	1
39	Grill	1
40	Śruba M6X40	3

Nr	Opis	Ilość
41	Koło pasowe tarczy tnącej	2
42	Stożek tulei 1	1
43	Górna osłona pasa	1
44	Koło	2
45	Zawleczka 3X30	2
46	Podkładka 8	19
47	Śruba M8x16	4
48	Silnik	1
49	Śruba M8x40	4
50	Duża podkładka 8	5
51	Koło pasowe silnika	1
52	Stożek tulei	1
53	Łożysko UCFLU206	1
54	Nakrętka M6	15
55	Śruba M6*20	2
56	Płyta mocująca I	1
57	Płyta mocująca II	1
58	Gumowa klapa 1	1
59	Górny zasobnik do podawania	1
60	Dolna osłona pasa	1
61	Listwa ochronna	2
62	Śruba M5x10	1
63	Duża podkładka 5	1
64	Pas napędowy	2
65	Śruba M6X16	4
66	Płyta mocująca III	1
67	Gumowa klapa 2	1
68	Podkładka płaska 6	15
69	Podkładka płaska 10	5
70	Śruba M14X40	4
71	Oś	1
72	Śruba M12X30	2
74	Nakrętka M14	4
75	Podkładka elastyczna 6	3
76	Nakrętka blokująca M10	2
77	Śruba M14x55	2
78	Nakrętka cienka M14	2
80	Zewnętrzna pokrywa łożyska	1
81	Klucz 3/16x30	1
82	Śruba 5/16	1